П1.06 Крепление распорок под стеной между балками перекрытия

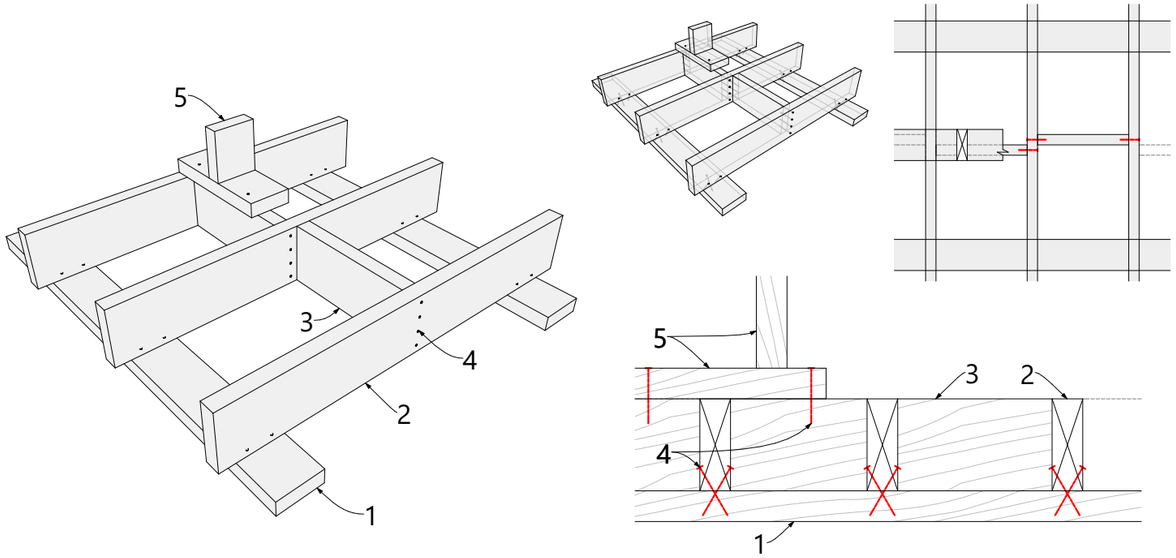

1-опорная доска/вторая верхняя обвязка стены; 2-балка перекрытия;
3-блок балка (перемычка/распорка); 4-гвоздь; 5-каркас стены.

П1.09 Гвоздевое соединение балок перекрытия

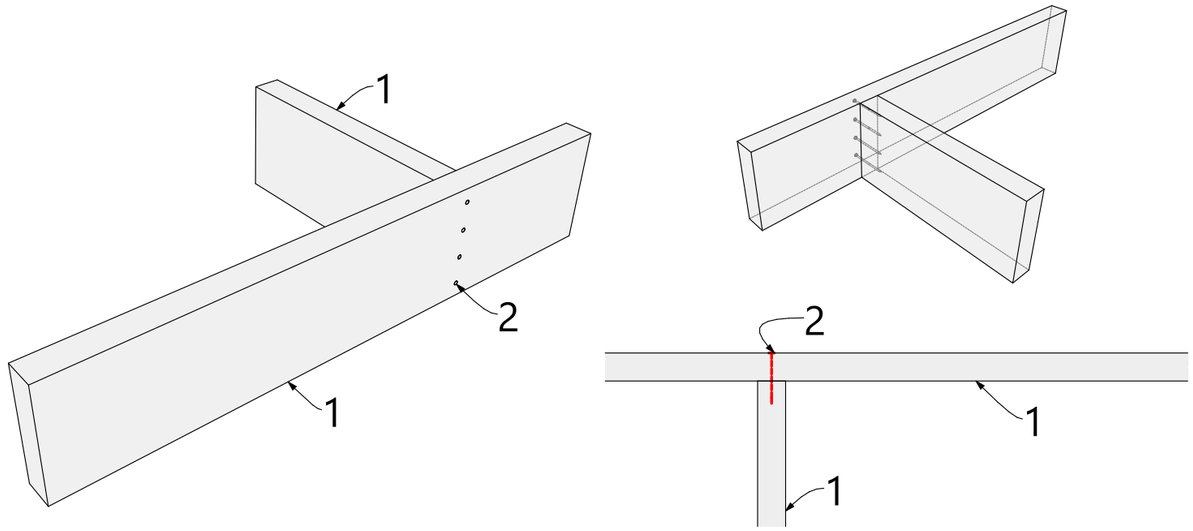

1-балка перекрытия; 2-гвоздь.

		Подп.	Дата	ИНДИВИДУАЛЬНЫЙ ЖИЛОЙ ДОМ Московская обл. Наро Фоминский район. д. Новоселки	26-03.121-ОМЖБ-13,4х8-103		Узлы перекрытий 2	Лист	Листов	ЭКО КАРКАС
Разраб.	Фадеев С.А.		15.03.2026					20	57	
Пров.			15.03.2026		Раздел	КД				